DET. PM2 - PORTA DE ABRIR EM MADEIRA
70x210cm (VÃO LUZ)

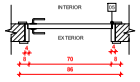

PLANTA BAIXA

ESPECIFICAÇÕES:

01 FOLHA DE ABRIR EM MADEIRA COMPENSADA MACIÇA, LARGURA 80cm, ESPESSURA 15mm;
02 GUARNIÇÕES EM MADEIRA MACIÇA, LARGURA 60cm, ESPESSURA 15mm;
03 FECHADURAS DE ALTO TRÁFEGO COM CILINDRO 55cm, ACABAMENTAS TIPO ALAVANCA E AGRAMEMTO COM ROSETA;
04 MARCOS E BATENTES EM MADEIRA MACIÇA, LARGURA CONFORME PAREDES, ESPESSURA 40cm;
05 DOBRADIÇA COMUM, ACABAMENTO CROMO ACETINADO.

OBSERVAÇÕES:

- ACABAMENTO EM PINTURA ESMALTE SINTÉTICO BRILHANTE, COR EM CONFORMIDADE COM AS DEMAIS ESQUADRIAS DO LOCAL;
- CONFERIR MEDIDAS NO LOCAL;
- VERIFICAR O SENTIDO DA ABERTURA DAS PORTAS NA PLANTA BAIXA GERAL.

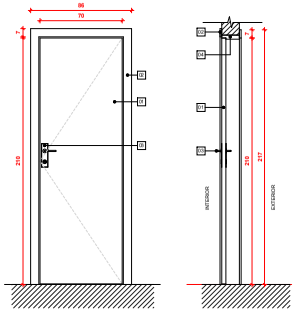

VISTA FRONTAL — CORTE TRANSVERSAL

DETALHAMENTO PM2
1 : 20

DET. PM7 - PORTA DE ABRIR DUPLA EM MADEIRA COM FECHAMENTO AUTOMÁTICO
160x210cm (VÃO LUZ)

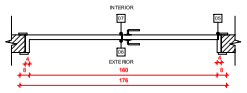

PLANTA BAIXA

ESPECIFICAÇÕES:

01 FOLHA DE ABRIR EM MADEIRA COMPENSADA MACIÇA, LARGURA 80cm, ESPESSURA 15mm;
02 GUARNIÇÕES EM MADEIRA MACIÇA, LARGURA 60cm, ESPESSURA 15mm;
03 FECHADURAS DE ALTO TRÁFEGO COM CILINDRO 55cm, ACABAMENTAS TIPO ALAVANCA E AGRAMEMTO COM ROSETA;
04 MARCOS E BATENTES EM MADEIRA MACIÇA, LARGURA CONFORME PAREDES, ESPESSURA 40cm;
05 DOBRADIÇA COMUM, ACABAMENTO CROMO ACETINADO;
06 ARRETEC EDOR DE FECHAMENTO PARA PORTA
07 MATA JUNTA EM AÇO GALVANIZADO

OBSERVAÇÕES:

- ACABAMENTO EM PINTURA ESMALTE SINTÉTICO BRILHANTE, COR EM CONFORMIDADE COM AS DEMAIS ESQUADRIAS DO LOCAL;
- CONFERIR MEDIDAS NO LOCAL;
- VERIFICAR O SENTIDO DA ABERTURA DAS PORTAS NA PLANTA BAIXA GERAL.

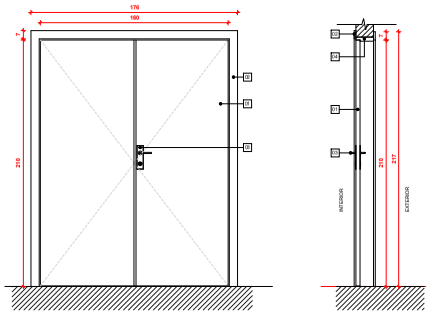

VISTA FRONTAL — CORTE TRANSVERSAL

DETALHAMENTO PM7
1 : 20

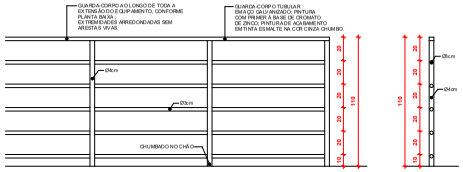

DETALHAMENTO GC05
1 : 20

DET. J45 - JANELA DE CORRER
200x120cm

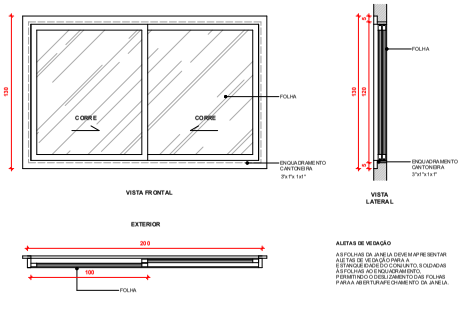

ALETAS DE VEDAÇÃO

AS FOLHAS DA JANELA DEVEM APRESENTAR ALETAS DE VEDAÇÃO PARA A ESTANQUEIDADE DO CONJUNTO, ESQUADAS ÀS FOLHAS AO ENQUADRAMENTO, PERMITINDO O DESLIZAMENTO DAS FOLHAS PARA A ABERTURA/FECHAMENTO DA JANELA.

DETALHAMENTO J45
1 : 20

DET. J44 - JANELA BASCULANTE
80x100cm

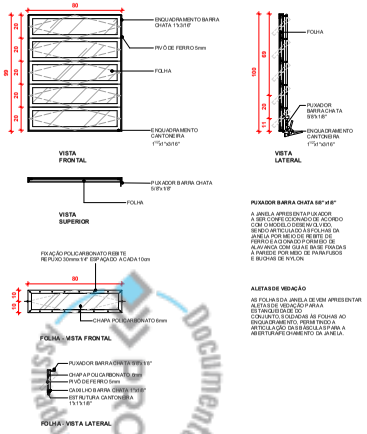

PUXADOR BARRA CHATA 5/8" x1/8"

A JANELA APRESENTA PUXADOR A BARRA CHATA, FIXADO CONFORME COM O MODELO DESENHO LVEIO, SENDO ARTICULADO AS FOLHAS DA JANELA POR MEIO DE REBITE DE FERRO E AO CINADO PORMEIO DE ALAVANCA COM GUIA E BASE FIXADAS À PAREDE POR MEIO DE PARAFUSOS E BUCHAS DE NYLON.

ALETAS DE VEDAÇÃO

AS FOLHAS DA JANELA DEVEM APRESENTAR ALETAS DE VEDAÇÃO PARA A ESTANQUEIDADE DO CONJUNTO, ESQUADAS ÀS FOLHAS AO ENQUADRAMENTO, PERMITINDO A ARTICULAÇÃO DAS BASCULAS PARA A ABERTURA/FECHAMENTO DA JANELA.

DETALHAMENTO J44
1 : 20

DET. J47 - JANELA BASCULANTE
80x60cm

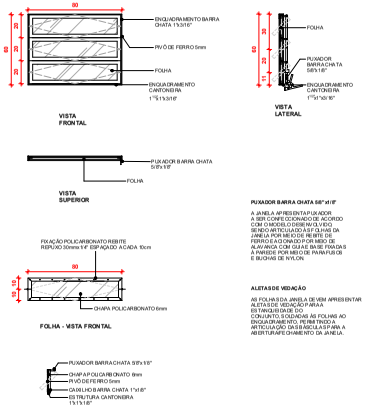

PUXADOR BARRA CHATA 5/8" x1/8"

A JANELA APRESENTA PUXADOR A BARRA CHATA, FIXADO CONFORME COM O MODELO DESENHO LVEIO, SENDO ARTICULADO AS FOLHAS DA JANELA POR MEIO DE REBITE DE FERRO E AO CINADO PORMEIO DE ALAVANCA COM GUIA E BASE FIXADAS À PAREDE POR MEIO DE PARAFUSOS E BUCHAS DE NYLON.

ALETAS DE VEDAÇÃO

AS FOLHAS DA JANELA DEVEM APRESENTAR ALETAS DE VEDAÇÃO PARA A ESTANQUEIDADE DO CONJUNTO, ESQUADAS ÀS FOLHAS AO ENQUADRAMENTO, PERMITINDO A ARTICULAÇÃO DAS BASCULAS PARA A ABERTURA/FECHAMENTO DA JANELA.

DETALHAMENTO J47
1 : 20

DET. J46 - JANELA FIXA
100x120cm

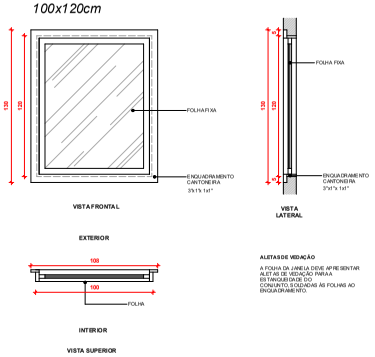

ALETAS DE VEDAÇÃO

A FOLHA DA JANELA DEVE APRESENTAR ALETAS DE VEDAÇÃO PARA A ESTANQUEIDADE DO CONJUNTO, ESQUADAS ÀS FOLHAS AO ENQUADRAMENTO.

DETALHAMENTO J46
1 : 20

QUANTITATIVO PORTAS				
ID	Comentários de tipos	Altura	Largura	Contagem
PM2	PORTA DE MADEIRA DE ABRIR	210	70	3
PM7	PORTA DE MADEIRA, DUPLA, DE ABRIR, COM FECHAMENTO AUTOMÁTICO	210	160	1

QUANTITATIVO JANELAS					
ID	Comentários de tipos	Altura	Largura	Peitoril	Contagem
J44	JANELA DO TIPO BASCULANTE COM ABERTURAS SEGMENTADAS	100	80	110	4
J45	JANELA DO TIPO DE CORRER 2 FOLHAS	120	200	90	1
J46	JANELA SIMPLES FIXA	120	100	90	1
J47	JANELA DO TIPO BASCULANTE COM ABERTURAS SEGMENTADAS	60	80	110	2

QUANTITATIVO GUARDA-CORPO			
CÓDIGO	DESCRIÇÃO	ALTURA	COMPRIMENTO (cm)
GC	GUARDA-CORPO METÁLICO TUBULAR EM AÇO GALVANIZADO, ALTURA 110cm	110	1415

TABELA DE REVISÕES		
REV.	CONTEÚDO	DATA
1	EMISSÃO INICIAL	17/08/2023
2	Revisão 2	22/11/2023

GOVERNO DO ESTADO
RIO GRANDE DO SUL
SECRETARIA DE SISTEMAS PENAL E SOCIOEDUCATIVO

SECRETARIA DE SISTEMAS PENAL E SOCIOEDUCATIVO
DEPARTAMENTO DE ENGENHARIA E ARQUITETURA PENAL E SOCIOEDUCATIVA
SUPERINTENDÊNCIA DOS SERVIÇOS PENITENCIÁRIOS

ESTABELECIMENTO	PENITENCIÁRIA MODULADA ESTADUAL DE OSÓRIO	DPR	9ª
ENDEREÇO	Estrada Afonso Cardoso, 2000, Zona Rural. CEP 95530-000	ÁREA TERRENO	-- m²
PROJETO	MÓDULO PADRÃO - PAVILHÃO DE TRABALHO - PROCAP - ARTEFATOS DE CIMENTO	ÁREA CONST.	209,09m²

DESCRIÇÃO FOLHA	DETALHAMENTOS	FOLHA	03 / 03
DESENHO: Arq. Bruna Montes Souza	FASE: PROJETO BÁSICO		
RESP. TÉCNICO: Arq. Bruna Montes Souza, Analista Arquitetura, CAU Nº A2358806-0	RESP. TÉCNICO:	ESCALA: 1 : 20	
		DATA: 22/11/2023	
		REVISÃO: 2	

Documento PROA

PROA Processos Administrativos e-Gov
22060200029260