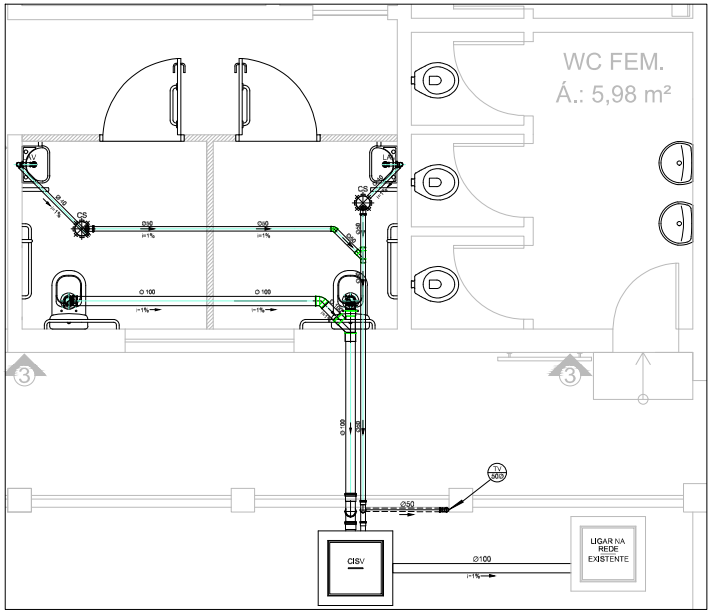

15 PLANTA HIDROSSANITÁRIA
ESCALA 1/25

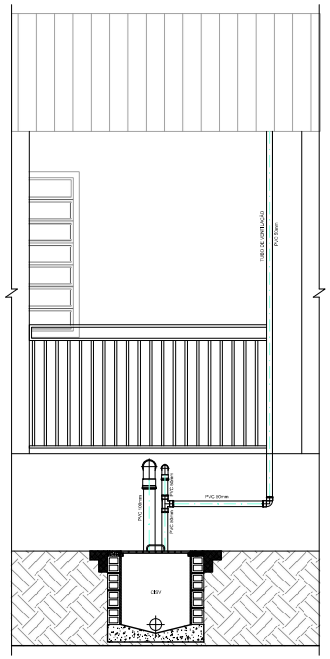

16 PLANTA HIDROSSANITÁRIA
ESCALA 1/25

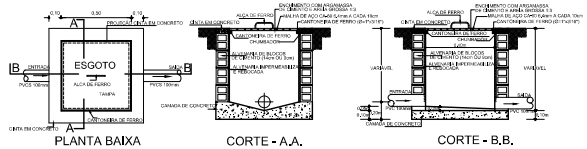

17 DETALHE CX. DE INSPEÇÃO
ESCALA 1/25

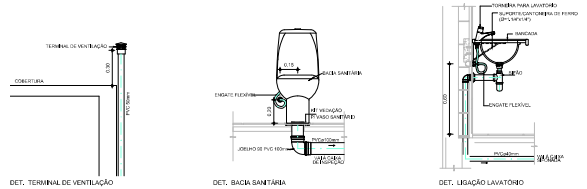

18 DETALHE HIDROSSANITÁRIO
ESCALA 1/25

QUANTITATIVO ESGOTO

SIMBOLO	QTD.	SIMBOLO	QTD.
	2		
	2	Ø 100	8,50m
	2	Ø50	10,50m
	4		
	1		2,75m
	3		
	1		
	1		
	1		
	3		
	4		

LEGENDA ESGOTO

SIMBOLO	DESCRIÇÃO
	CS - CAIXA SIFONADA C/ GRELHA 150 x150 x 50
	SIFÃO PARA LAVATÓRIO
	PEÇA VEDAÇÃO BACIA SANITÁRIA
	JOELHO 90º 100mm
	JOELHO 90º 50mm
	JOELHO 90º 40mm
	JUNÇÃO SIMPLES 100X50mm
	JUNÇÃO SIMPLES 50mm
	JOELHO 45º 50mm
	TUBO DE VENTILAÇÃO
	CISV - CAIXA DE INSPEÇÃO SANITÁRIA C/ TAMPA A VISTA
ES. PVC	TUBO PVC SOLDÁVEL BRANCO - ESGOTO SANITÁRIO
VE. PVC	TUBO PVC SOLDÁVEL BRANCO - VENTILAÇÃO
TV Ø	INIDICAÇÃO DE TUBO DE VENTILAÇÃO C/ DIÂMETRO

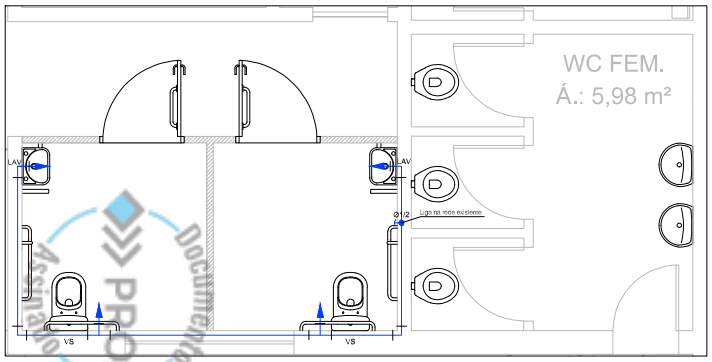

19 PLANTA DE ÁGUA FRIA
ESCALA 1/25

LEGENDA ÁGUA FRIA

SIMBOLO	DESCRIÇÃO
	TUBULAÇÃO DE ÁGUA FRIA EM PVC SOLDÁVEL EMBUTIDA NA PAREDE.
	PONTO DE CONSUMO
RG	REGISTRO DE GAVETA
	JOELHO 90°

REDE DE ÁGUA FRIA

ÍTEM	DESCRIÇÃO	QTD.
	TUBO PVC SOLDÁVEL Ø20mm	9,50 m
	JOELHO 90° PVC DE ROSCA Ø20mm	6 unid.

E.E.E.F. DR. ARTHUR VILLAMIL DE CASTRO

SECRETARIA DE OBRAS PÚBLICAS
DEPARTAMENTO DE OBRAS PÚBLICAS
CENTRO ADMINISTRATIVO FERNANDO FERRARI - AV. BORGES DE MEDEIROS N. 1501 - POA/RS

COORDENADORIA: 13ª COORDENADORIA REGIONAL DE OBRAS	ARQUITETA - DATA: Arq. Luana Picoli Frason
RESPONSÁVEL TÉCNICO: Arq. César Id. Func — documento assinado digitalmente CESAR RICARDO SANTOS DE VASCONCELLOS Data: 21/01/2025 08:09:11-0300 Verifique em https://validar.iti.gov.br	DESENHO: Acad. Arq. Agulinaldo Saraiva; Acad. Arq. Eduardo Otto; Acad. Arq. Luisa Mello
OBRA: ACESSIBILIDADE EEEF ARTHUR VILLAMIL	ÁREA: 1.159,7 m²
ENDEREÇO: RUA SERAFIM DOS ANJOS FREIRE, N° 2270	MUNICÍPIO: Dom Pedrito/RS
PROJETO: ACESSIBILIDADE	ASSUNTO: - Planta Hidrossanitária - Detalhamentos - Planta Água Fria
ESCALA: Indicada — DATA: NOVEMBRO 2024	Nº PRANCHA: A-05/07

NOME ARQUIVO: 23-1900-0033368-6 SGO-SE-2021-00446 - GER - PL - GER3 - SNT - R001

PROA Processos Administrativos e-Gov
Documento Assinado PROA
2319000033368