PROA Processos Administrativos e-Gov

PF3(0,90x2,10)
01 unidades
PORTA DE FERRO DE ABRIR

ESPECIFICAÇÕES:

01 - CHAPA DUPLA DE AÇO 3mm SOLDADA NA ESTRUTURA METÁLICA (INTERNA);
02 - GUARNIÇÕES METÁLICAS, LARGURA 65mm, ESPESSURA 3mm;
03 - MARCOS E BATENTES METÁLICOS, LARGURA CONFORME PAREDES, ESPESSURA 1,5mm
04 - FECHADURA DE ALTO TRÁFEGO COM CILINDRO 65mm, MAÇANETAS TIPO ALAVANCA E A CAMINHO CROMADO;
05 - BARRA CHATA 14"x1 1/2" METÁLICA HORIZONTAL E 01 BARRA DE FERRO;
06 - DOBRADIÇA DE FERRO

OBSERVAÇÕES:

-PREVER TRATAMENTO ANTIFERRUGINOSO;
-ACABAMENTO COM PINTURA TINTA ESMALTE SINTÉTICO BRILHANTE, COR CINZA MÉDIO;
-CONFERIR MEDIDAS NO LOCAL.

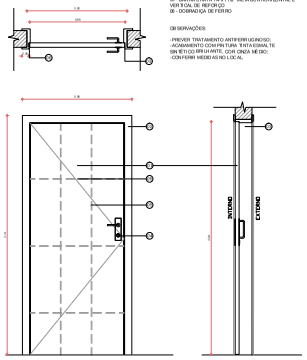

PF4(0,80x2,10)
09 unidades
PORTA DE FERRO DE ABRIR

ESPECIFICAÇÕES:

01 - CHAPA DUPLA DE AÇO 3mm SOLDADA NA ESTRUTURA METÁLICA (INTERNA);
02 - GUARNIÇÕES METÁLICAS, LARGURA 65mm, ESPESSURA 3mm;
03 - MARCOS E BATENTES METÁLICOS, LARGURA CONFORME PAREDES, ESPESSURA 1,5mm
04 - FECHADURAS DE ALTO TRÁFEGO COM CILINDRO 65mm, MAÇANETAS TIPO ALAVANCA E A CAMINHO CROMADO;
05 - BARRA CHATA 14"x1 1/2" METÁLICA HORIZONTAL E 01 BARRA DE FERRO;
06 - DOBRADIÇA DE FERRO

OBSERVAÇÕES:

-PREVER TRATAMENTO ANTIFERRUGINOSO;
-ACABAMENTO COM PINTURA TINTA ESMALTE SINTÉTICO BRILHANTE, COR CINZA MÉDIO;
-CONFERIR MEDIDAS NO LOCAL.

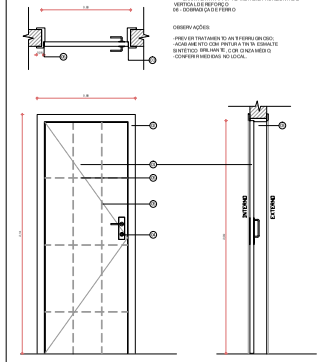

PF5(0,80x2,10)
01 unidades
PORTA DE FERRO DE ABRIR
COM GUICHÊ

ESPECIFICAÇÕES:

01 - CHAPA DUPLA DE AÇO 3mm SOLDADA NA ESTRUTURA METÁLICA (INTERNA);
02 - GUARNIÇÕES METÁLICAS, LARGURA 65mm, ESPESSURA 3mm;
03 - MARCOS E BATENTES METÁLICOS, LARGURA CONFORME PAREDES, ESPESSURA 1,5mm
04 - FECHADURA DE ALTO TRÁFEGO COM CILINDRO 65mm, MAÇANETAS TIPO ALAVANCA E A CAMINHO CROMADO;
05 - BARRA CHATA 14"x1 1/2" METÁLICA HORIZONTAL E 01 BARRA DE FERRO;
06 - DOBRADIÇA DE FERRO;
07 - GUICHÊ SOLDADO A ESTRUTURA INFERIOR DA PORTA

OBSERVAÇÕES:

-PREVER TRATAMENTO ANTIFERRUGINOSO;
-ACABAMENTO COM PINTURA TINTA ESMALTE SINTÉTICO BRILHANTE, COR CINZA MÉDIO;
-CONFERIR MEDIDAS NO LOCAL.

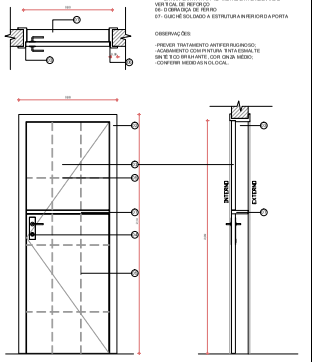

PF6 (1,20x2,10)
03 unidades
PORTA DE FERRO DE ABRIR
COM VISOR

ESPECIFICAÇÕES:

01 - CHAPA DUPLA DE AÇO 3mm SOLDADA NA ESTRUTURA METÁLICA (INTERNA);
02 - GUARNIÇÕES METÁLICAS, LARGURA 65mm, ESPESSURA 3mm;
03 - MARCOS E BATENTES METÁLICOS, LARGURA CONFORME PAREDES, ESPESSURA 1,5mm
04 - FECHADURAS DE ALTO TRÁFEGO COM CILINDRO 65mm, MAÇANETAS TIPO ALAVANCA E A CAMINHO CROMADO;
05 - BARRA CHATA 14"x1 1/2" METÁLICA HORIZONTAL E 01 BARRA DE FERRO;
06 - ALÇA FERRO MEIÃO (32 3/8");
07 - VISOR 200x300mm COM BARRAS DE FERRO Ø12,70mm SOLDADO NA ESTRUTURA DA PORTA
08 - DOBRADIÇA DE FERRO

OBSERVAÇÕES:

-PREVER TRATAMENTO ANTIFERRUGINOSO;
-ACABAMENTO COM PINTURA TINTA ESMALTE SINTÉTICO BRILHANTE, COR CINZA MÉDIO;
-CONFERIR MEDIDAS NO LOCAL.

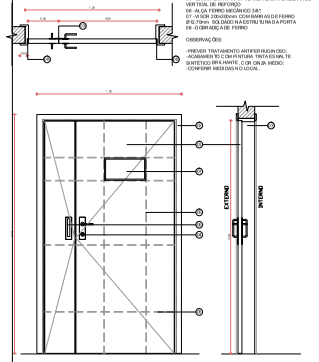

PF5(0,80x2,10)
01 unidades
PORTA DE FERRO DE ABRIR
COM GUICHÊ

ESPECIFICAÇÕES:

01 - CHAPA DUPLA DE AÇO 3mm SOLDADA NA ESTRUTURA METÁLICA (INTERNA);
02 - GUARNIÇÕES METÁLICAS, LARGURA 65mm, ESPESSURA 3mm;
03 - MARCOS E BATENTES METÁLICOS, LARGURA CONFORME PAREDES, ESPESSURA 1,5mm
04 - FECHADURA DE ALTO TRÁFEGO COM CILINDRO 65mm, MAÇANETAS TIPO ALAVANCA E A CAMINHO CROMADO;
05 - BARRA CHATA 14"x1 1/2" METÁLICA HORIZONTAL E 01 BARRA DE FERRO;
06 - DOBRADIÇA DE FERRO;
07 - GUICHÊ SOLDADO A ESTRUTURA INFERIOR DA PORTA

OBSERVAÇÕES:

-PREVER TRATAMENTO ANTIFERRUGINOSO;
-ACABAMENTO COM PINTURA TINTA ESMALTE SINTÉTICO BRILHANTE, COR CINZA MÉDIO;
-CONFERIR MEDIDAS NO LOCAL.

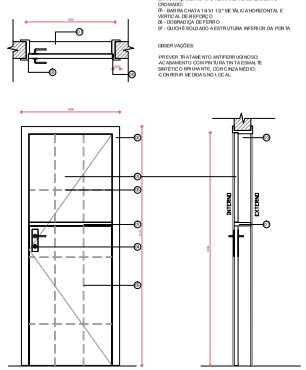

PF6 (1,20x2,10)
03 unidades
PORTA DE FERRO DE ABRIR
COM VISOR

ESPECIFICAÇÕES:

01 - CHAPA DUPLA DE AÇO 3mm SOLDADA NA ESTRUTURA METÁLICA (INTERNA);
02 - GUARNIÇÕES METÁLICAS, LARGURA 65mm, ESPESSURA 3mm;
03 - MARCOS E BATENTES METÁLICOS, LARGURA CONFORME PAREDES, ESPESSURA 1,5mm
04 - FECHADURAS DE ALTO TRÁFEGO COM CILINDRO 65mm, MAÇANETAS TIPO ALAVANCA E A CAMINHO CROMADO;
05 - BARRA CHATA 14"x1 1/2" METÁLICA HORIZONTAL E 01 BARRA DE FERRO;
06 - ALÇA FERRO MEIÃO (32 3/8");
07 - VISOR 200x300mm COM BARRAS DE FERRO Ø12,70mm SOLDADO NA ESTRUTURA DA PORTA
08 - DOBRADIÇA DE FERRO

OBSERVAÇÕES:

-PREVER TRATAMENTO ANTIFERRUGINOSO;
-ACABAMENTO COM PINTURA TINTA ESMALTE SINTÉTICO BRILHANTE, COR CINZA MÉDIO;
-CONFERIR MEDIDAS NO LOCAL.

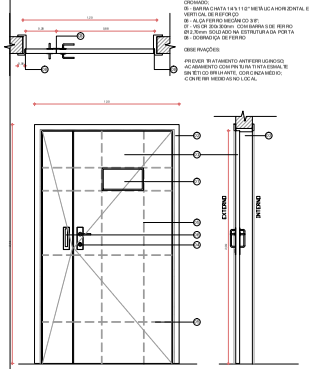

PF7 (1,00x2,10)
01 unidades
PORTA DE FERRO DE ABRIR
COM VISOR

ESPECIFICAÇÕES:

01 - CHAPA DUPLA DE AÇO 3mm SOLDADA NA ESTRUTURA METÁLICA (INTERNA);
02 - GUARNIÇÕES METÁLICAS, LARGURA 65mm, ESPESSURA 3mm;
03 - MARCOS E BATENTES METÁLICOS, LARGURA CONFORME PAREDES, ESPESSURA 1,5mm
04 - FECHADURAS DE ALTO TRÁFEGO COM CILINDRO 65mm, MAÇANETAS TIPO ALAVANCA E A CAMINHO CROMADO;
05 - BARRA CHATA 14"x1 1/2" METÁLICA HORIZONTAL E 01 BARRA DE FERRO;
06 - ALÇA FERRO MEIÃO (32 3/8");
07 - VISOR 200x300mm COM BARRAS DE FERRO Ø12,70mm SOLDADO NA ESTRUTURA DA PORTA
07 - DOBRADIÇA DE FERRO

OBSERVAÇÕES:

-PREVER TRATAMENTO ANTIFERRUGINOSO;
-ACABAMENTO COM PINTURA TINTA ESMALTE SINTÉTICO BRILHANTE, COR CINZA MÉDIO;
-CONFERIR MEDIDAS NO LOCAL.

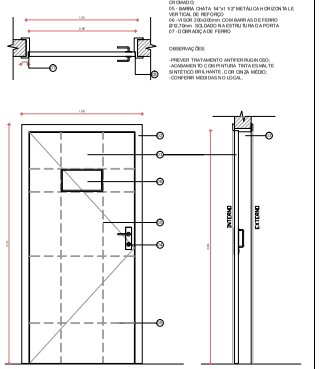

TODAS AS MEDIDAS E NÍVEIS DEVERÃO SER CONFERIDAS NO LOCAL.

Revisão	Alterações	Data	Responsável
R002	Troca do modelo da janelas das celas	Junho/20	Carolina Sanches
R001	Redimensionamento de tamanhos e quantidades	Abril/2020	Carolina Sanches

ESTADO DO RIO GRANDE DO SUL
SECRETARIA DA ADMINISTRAÇÃO PENITENCIÁRIA
SUPERINTENDÊNCIA DOS SERVIÇOS PENITENCIÁRIOS
DEPARTAMENTO DE PLANEJAMENTO

ESTABELECIMENTO: PRESÍDIO REGIONAL DE PASSO FUNDO

ENDEREÇO: RUA ANA NERI, 498 - BAIRRO SÃO LUIZ GONZAGA

MUNICÍPIO: PASSO FUNDO

PROJETO: DETALHAMENTO ESQUADRIAS

ESCALA: 1:25

RESPONSÁVEL TÉCNICO: ARQ.URB. CAROLINA STORNIOLO SANCHES - CAU A80319-7

AREA:

DATA: ABRIL/2020

PRANCHA: ESQ 03/08

ESQUADRIAS

DIRETOR DEPTO DE PLANEJAMENTO: ARQ.URB. ALEXANDRE PORCIUNCULA MICOL - CAU 108.488-7

DESENHO: MÁRIA EDUARDA B. VOLKMANN
CAROLINA S. SANCHES

SUPERINTENDENTE DOS SERVIÇOS PENITENCIÁRIOS: CESAR AUGUSTO OURIQUES DA VEIGA

PROCESSO: 000096-1202/18-1

23060000003998