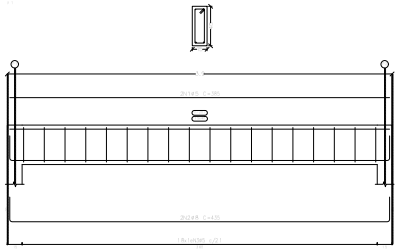

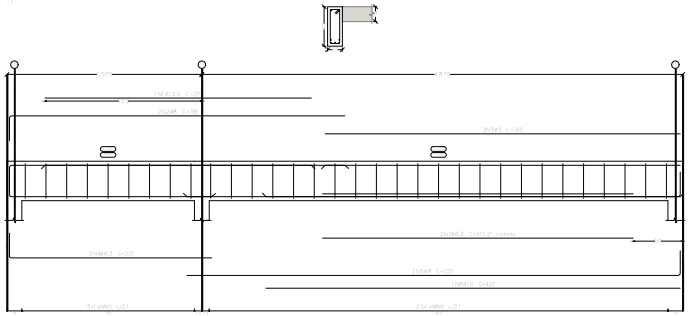

Resumo Aço Desenho de vigas		Comp. total (m)	Peso+10% (kg)	Total
CA-50	ø6.3	55,7	15	
	ø8	44,6	19	
	ø10	13,6	9	
	ø12,5	6,9	7	50
CA-60	ø5	178,8	31	31
Total				81

Elemento	Pos.	Bitola	Q.	Forma	Retos (cm)	Dobra (cm)	Comp. (cm)	Total (m)	CA-50 (kg)	CA-60 (kg)
V-1	1	ø8			385	10	395	395	3.4	
	2	ø8			85	10	95	95	0.3	
								490	3.7	2.8
V-2	1	ø10	2	25	340		340	680	2.6	
	2	ø10	2	25	340		340	680	2.6	
	3	ø10	2	25	390		390	780	3.0	
	4	ø6.3	2	25	255		255	510	1.1	
	5	ø10	2		300	10	320	640	4.1	
	6	ø10	2		420		420	840	2.6	
	7	ø6.3	2		315		315	630	1.5	
	8	ø6.3	2		55		55	110	0.3	
								5.270	18.3	4.3
V-3	1	ø10	2	25	300		300	600	2.3	
	2	ø10	2	25	235		235	470	1.8	
	3	ø10	2		350		350	700	4.4	0.3
	4	ø10	2		165		165	330		0.5
	5	ø6.3	2	25	255	10	270	540	5.4	
	6	ø6.3	2		415		415	830	4.0	
	7	ø6.3	2		235	10	245	490	2.6	
	8				55		55	110		0.1
								4.470	21.2	0.9
V-4	1	ø10	2		160		160	320	1.1	0.3
	2	ø10	2		110		110	220	0.8	0.2
	3	ø6.3	2		155		155	310	0.4	
	4				55		55	110		0.1
								1.960	2.3	0.6
V-5	1	ø10	2		180		180	360	1.8	0.6
	2				85		85	170		0.2
								0.530	1.8	0.8
V-6	1	ø10	2		155		155	310	0.8	0.4
	2	ø6.3	2		100		100	200	0.4	
	3	ø10	2	25	200		225	450	1.5	
	4	ø6.3	2	25	235	10	270	540	1.3	
	5				155		155	310	0.4	
	6				55		55	110		0.1
								2.160	4.4	0.5
V-7	1	ø10	2		100		100	200	0.7	0.3
	2				85		85	170		0.2
								0.370	0.7	0.5
								38	0.6	0.8
								ø6.3	15.5	0.0
								ø8	19.2	0.0
								ø10	9.3	0.0
								ø12.5	7.3	0.0
								Total	87.4	7.4

NOTA
Desenho de vigas
Concreto: C20, em geral
Aço das barras: CA-50 e CA-60
Aço dos estribos: CA-50 e CA-60
Escala vigas 1:20
Escala seções 1:20
Escala aberturas 1:20

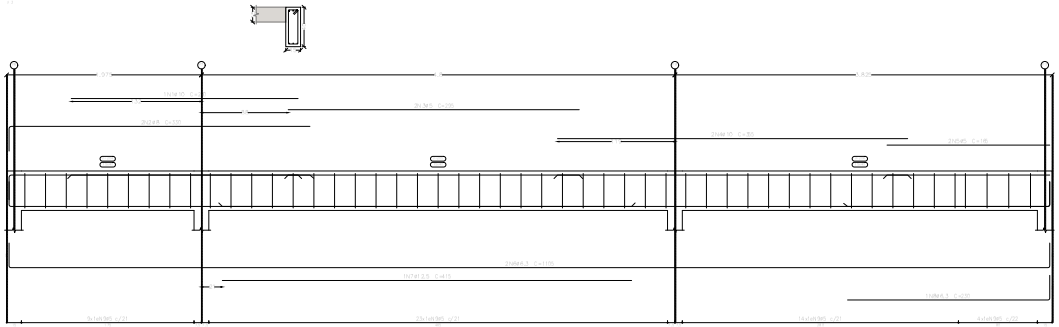

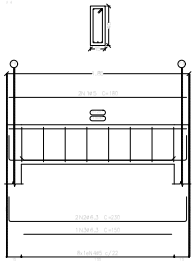

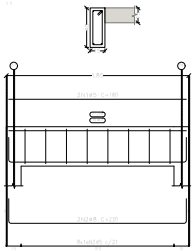

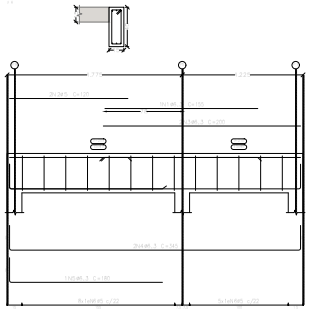

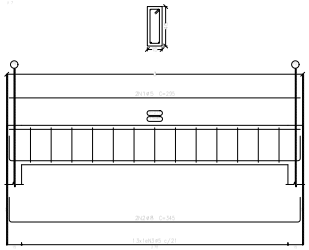

uergs
Universidade Estadual do Rio Grande do Sul
UNIDADE HORTÊNSIAS

ENDEREÇO: RUA DR. FREDERICO TEIXEIRA, 496 - SÃO FRANCISCO DE PAULA/RS	ESCALA: 1/75	DATA: 20/7/2022
PROJETO ARQUITETÔNICO: ENG. CAROLINA FORCET GIACOMELLO - CREA/RS A091909-4	DESENHO: Arquitetura, Cortes, Fachadas e de Forro	
ASSPRETURAS: UNIVERSIDADE ESTADUAL DO RIO GRANDE DO SUL	PROJETO: REFORMA LAB. ANÁLISE AMB. EST.ANG	
ASSUNTO: REFORMA LAB. ANÁLISE AMBIENTAL PROJETO ESTRUTURAL CINTA-DESENHO DE VIGAS	PRANCHA: EST2	

PROA Processos Administrativos e-Gov
2319500000936