2412000000178

DETALHAMENTO BANCADA RECEPÇÃO

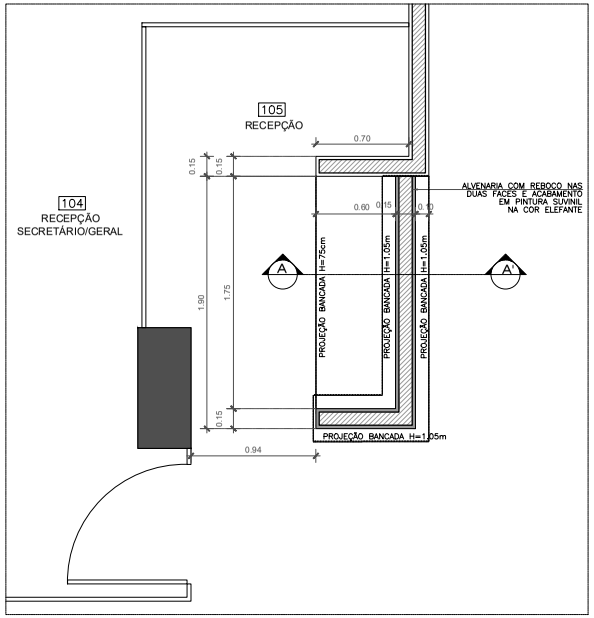

PLANTA BASE
ESCALA: 1/25

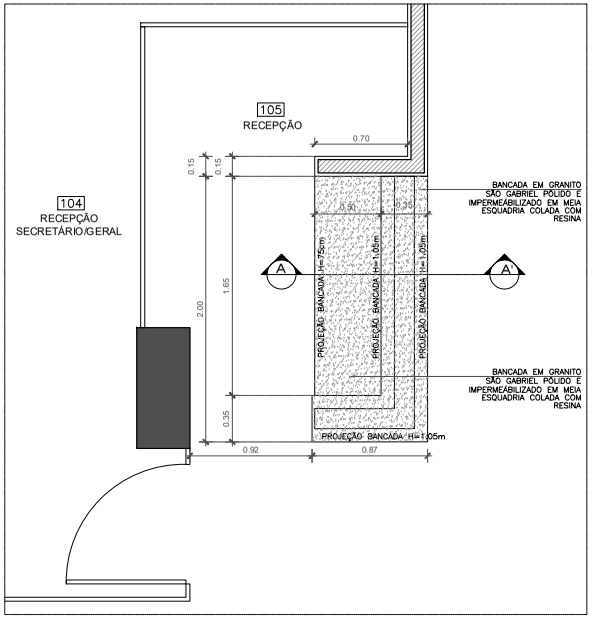

PLANTA BAIXA
ESCALA: 1/25

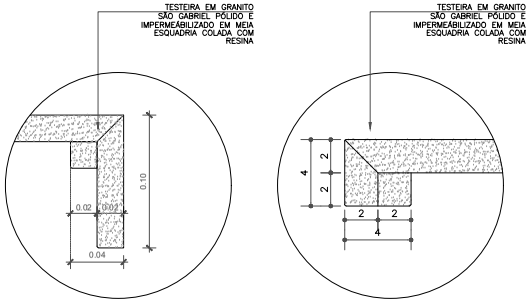

DETALHE 1
ESCALA: 1/2.5

DETALHE 2
ESCALA: 1/2.5

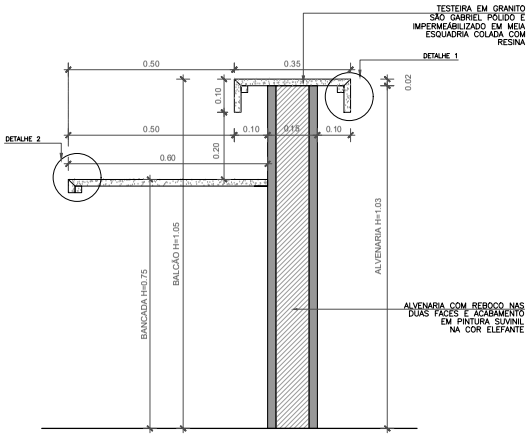

CORTE A-A'
ESCALA: 1/10

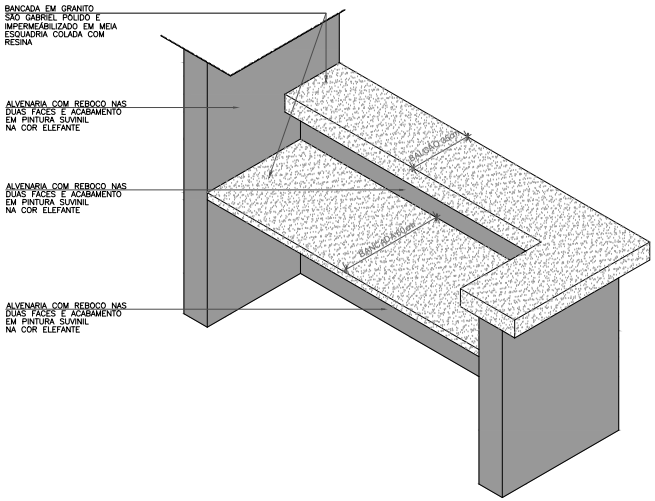

ISOMÉTRICA
SEM ESCALA

NOTAS

1 - DIMENSÕES EM METRO;
2 - VERIFICAR AS MEDIDAS NO LOCAL;
3 - AS DEFINIÇÕES DOS REVESTIMENTO DEVERÃO PASSAR PELO CRIVO DA EQUIPE TÉCNICA;

REV.	DATA	DESCRIÇÃO	RESPONSÁVEL
R00	21/08/2023	EMISSÃO INICIAL	J.M.

SECRETARIA DA SEGURANÇA PÚBLICA
SSP/RS

OBRA: REFORMA DA SEDE DA SECRETARIA DA SEGURANÇA PÚBLICA/RS
AVENIDA PERNAMBUCO N° 649, NAVEGANTES - PORTO ALEGRE/RS

FASE: ANTEPROJETO

CONTEÚDO: BALCÃO DE RECEPÇÃO

RESP. TÉC.: ARQ. NOME DO ARQ - CAU/RS 14

AUTOR: ARQ. NOME DO ARQ - CAU RS

ESCALA: 1/25
REV.: R00
DATA: JUN./2024
DESENHO: DSGPA/DA
ASSUNTO: DETALHES
PRANCHA: DT-03

PROA Processos Administrativos e-Gov
09/07/2024 16:05:08
SSP/DA/DSGPA/2715759
DISTRIBUICAO
47