ANEXO I - TABELA DE MEDIDAS E DESENHO TÉCNICO
Solicitação GCE 13667

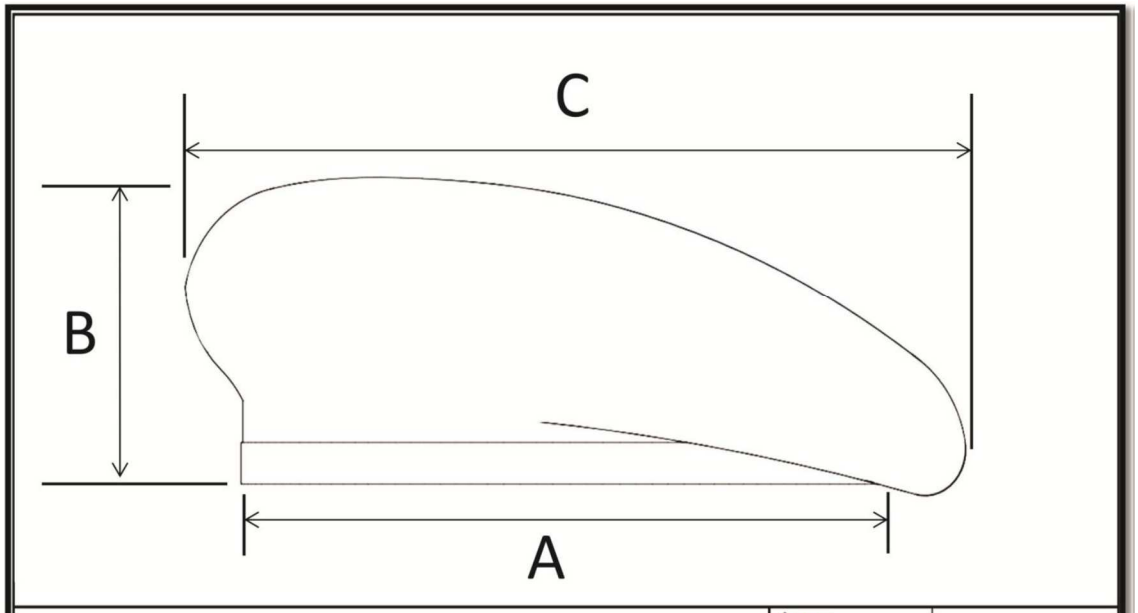

MEDIDA INTERNA DA BOINA - A										
CIRCUNFERÊNCIA (Cm)	54	55	56	57	58	59	60	61	62	63
DIÂMETRO (mm)	170	173	176	179	182	185	188	192	195	198
ALTURA DA LATERAL - B										
ALTURA (Cm)	7,5	7,5	8	8	8	8	8,5	8,5	8,5	8,5
ALTURA (mm)	75	75	80	80	80	80	85	85	85	85
MEDIDA DO BOJO - C										
CIRCUNFERÊNCIA (Cm)	68	69	70	71	72	73	74	75	75	75
DIÂMETRO (mm)	214	217	220	223	226	229	232	236	236	236

TÍTULO:
BOINA MILITAR

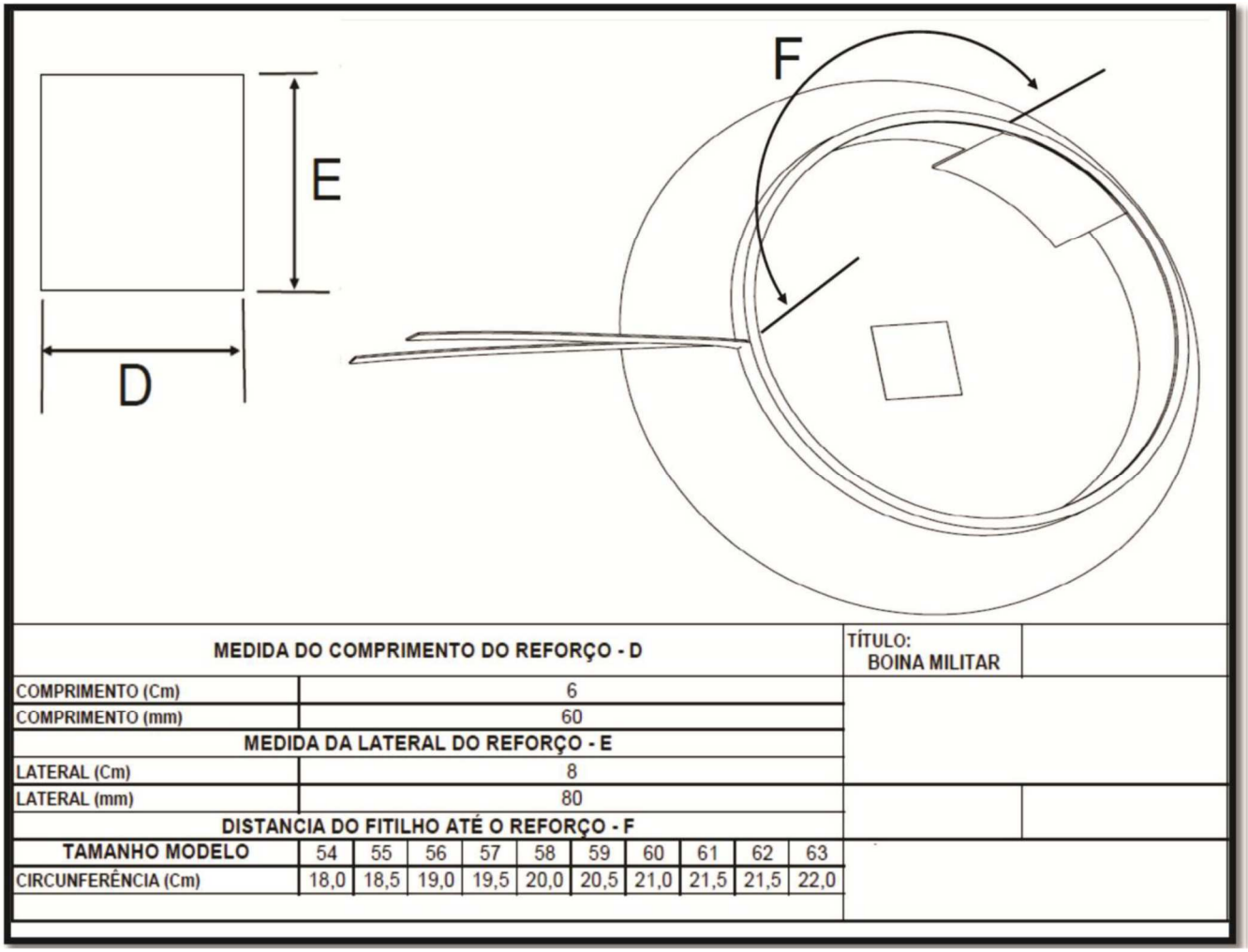

MEDIDA DO COMPRIMENTO DO REFORÇO - D											TÍTULO: BOINA MILITAR
COMPRIMENTO (Cm)	6										
COMPRIMENTO (mm)	60										
MEDIDA DA LATERAL DO REFORÇO - E											
LATERAL (Cm)	8										
LATERAL (mm)	80										
DISTANCIA DO FITILHO ATÉ O REFORÇO - F											
TAMANHO MODELO	54	55	56	57	58	59	60	61	62	63	
CIRCUNFERÊNCIA (Cm)	18,0	18,5	19,0	19,5	20,0	20,5	21,0	21,5	21,5	22,0	

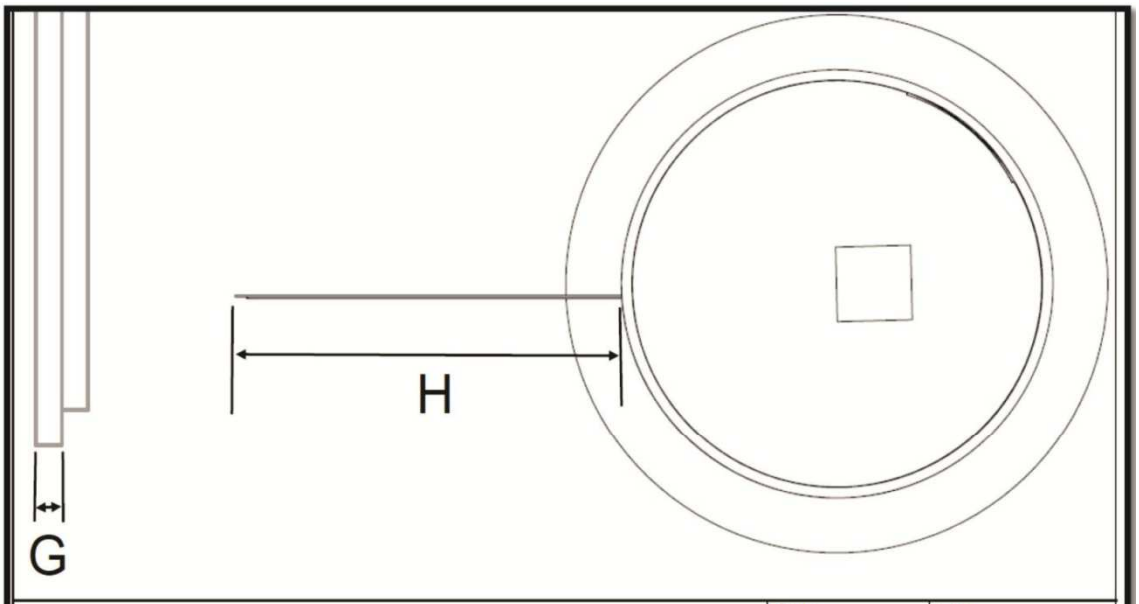

ESPESSURA DO FITILHO - G		TÍTULO: BOINA MILITAR	DATA: 11/04/2016
COMPRIMENTO (Cm)	9		
COMPRIMENTO (mm)	90		
COMPRIMENTO DO FITILHO APÓS A BASE - H			
LATERAL (Cm)	16		
LATERAL (mm)	160		